免费标准网(www.freebz.net) 标准最全

ICS 21.100.20
J 11
备案号：20296—2007

JB

中华人民共和国机械行业标准

JB/T 3123—2007
代替 JB/T 3123—1991

滚动轴承　滚针和角接触球组合轴承 外形尺寸

Rolling bearings—Combined needle roller bearings with angular contact ball bearings—Boundary dimensions

2007-03-06 发布　　2007-09-01 实施

中华人民共和国国家发展和改革委员会 发布

免费标准网(www.freebz.net) 无需注册 即可下载

免费标准网(www.freebz.net) 标准最全

目　次

前言 II
1　范围 1
2　规范性引用文件 1
3　术语和定义、符号 1
4　外形尺寸 2
图 1　NKIA 0000 型 1
图 2　NKIB 0000 型 1

免费标准网(www.freebz.net) 无需注册 即可下载

免费标准网(www.freebz.net) 标准最新

前　言

本标准代替 JB/T 3123—1991《滚动轴承　滚针和角接触球组合轴承　外形尺寸》。

本标准与 JB/T 3123—1991 相比，主要变化如下：

——增加了前言；

——增加了引用标准；

——修改了图形（1991 版和本版的图 1 和图 2）；

——删除了附录“组合轴承新旧型号对照表”（1991 版的附录 A）。

本标准由中国机械工业联合会提出。

本标准由全国滚动轴承标准化技术委员会（SAC/TC 98）归口。

本标准起草单位：洛阳轴承研究所、镇江飞亚轴承有限责任公司。

本标准主要起草人：郭宝霞、宋晓梅、贺健。

本标准所代替标准的历次版本发布情况：

——JB 3123—1982、JB/T 3123—1991。

免费标准网(www.freebz.net) 无需注册 即可下载

免费标准网(www.freebz.net) 标准最新版

滚动轴承　滚针和角接触球组合轴承　外形尺寸

1　范围

本标准规定了下列两种结构型式的滚针和角接触球组合轴承（以下简称轴承）的外形尺寸。

NKIA 0000 型——滚针和角接触球组合轴承（见图 1）；

NKIB 0000 型——滚针和三点接触球组合轴承（见图 2）。

本标准适用于在径向尺寸受限制并要求承受较大的径向载荷和较小的单向（或双向）轴向载荷的部件中安装使用的组合轴承。

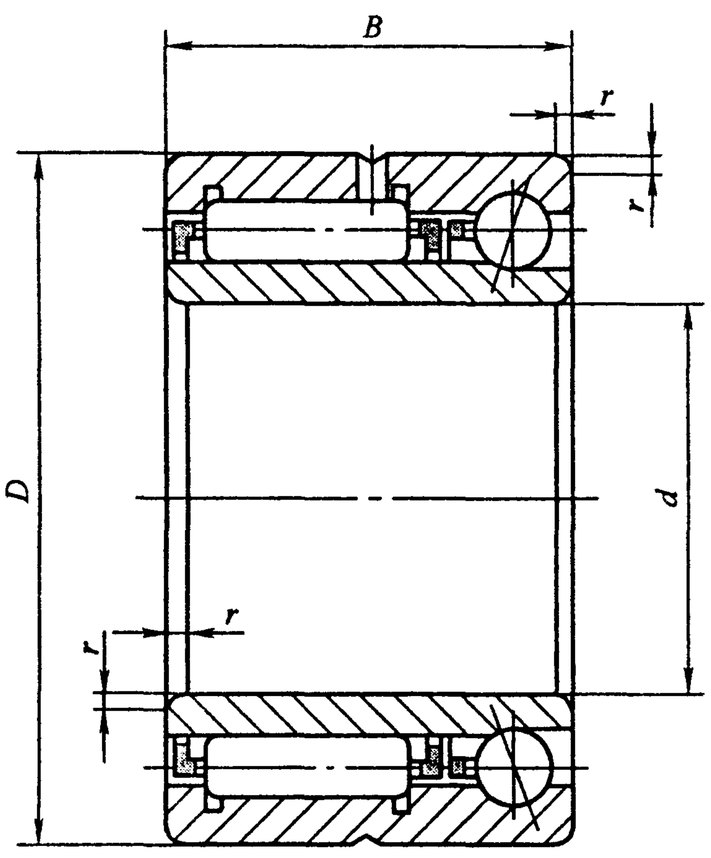

图 1　NKIA 0000 型

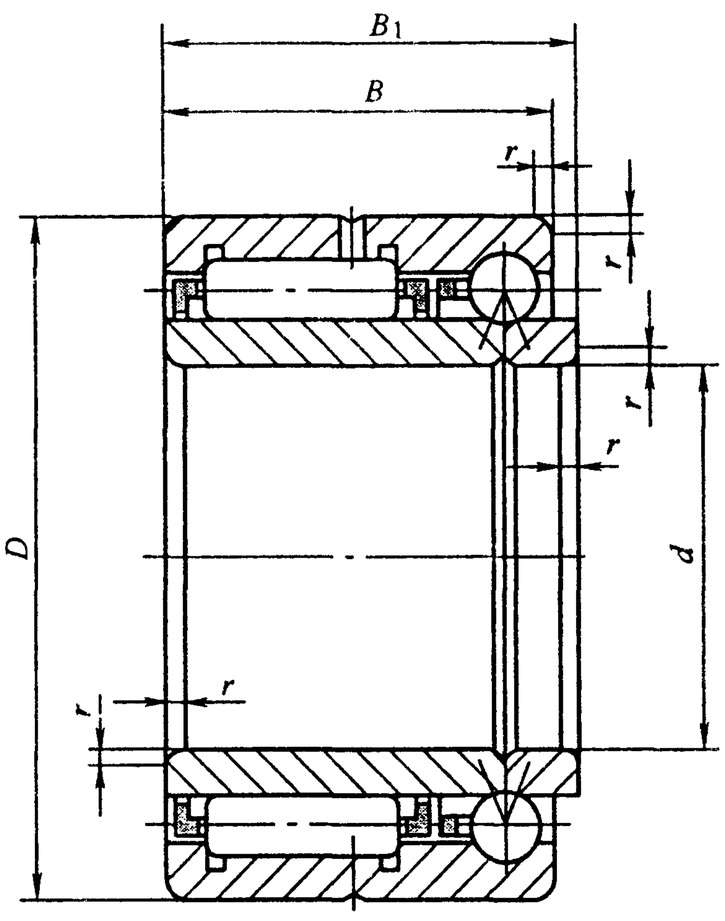

图 2　NKIB 0000 型

2　规范性引用文件

下列文件中的条款通过本标准的引用而成为本标准的条款。凡是注日期的引用文件，其随后所有的修改单（不包括勘误的内容）或修订版均不适用于本标准，然而，鼓励根据本标准达成协议的各方研究是否可使用这些文件的最新版本。凡是不注日期的引用文件，其最新版本适用于本标准。

GB/T 274—2000　滚动轴承　倒角尺寸　最大值（idt ISO 582：1995）

GB/T 6930—2002　滚动轴承　词汇（ISO 5593：1997，IDT）

GB/T 7811—1999　滚动轴承　参数符号

3　术语和定义、符号

GB/T 6930 中确立的术语和定义适用于本标准。

GB/T 7811 中给出的以及下列符号适用于本标准。

除另有说明外，图 1 和图 2 中所示符号和表 1 中所示数值均表示公称尺寸。

B：组合轴承宽度；

B_1：组合轴承双半内圈总宽度；

免费标准网(www.freebz.net) 无需注册 即可下载

免费标准网(www.freebz.net) 标准最全

D：组合轴承外径

d：组合轴承内径；

r：倒角尺寸；

r_{smin}：最小单一倒角尺寸。

4 外形尺寸

组合轴承的外形尺寸按表 1 的规定。

表 1

mm

轴承型号		外形尺寸				
NKIA 0000 型	NKIB 0000 型	d	D	B	B_1	r_{smin}[a]
NKIA 5901	NKIB 5901	12	24	16	17.5	0.3
NKIA 5902	NKIB 5902	15	28	18	20	0.3
NKIA 5903	NKIB 5903	17	30	18	20	0.3
NKIA 5904	NKIB 5904	20	37	23	25	0.3
NKIA 59/22	NKIB 59/22	22	39	23	25	0.3
NKIA 5905	NKIB 5905	25	42	23	25	0.3
NKIA 5906	NKIB 5906	30	47	23	25	0.3
NKIA 5907	NKIB 5907	35	55	27	30	0.6
NKIA 5908	NKIB 5908	40	62	30	34	0.6
NKIA 5909	NKIB 5909	45	68	30	34	0.6
NKIA 5910	NKIB 5910	50	72	30	34	0.6
NKIA 5911	NKIB 5911	55	80	34	38	1.0
NKIA 5912	NKIB 5912	60	85	34	38	1.0
NKIA 5913	NKIB 5913	65	90	34	38	1.0
NKIA 5914	NKIB 5914	70	100	40	45	1.0

[a] 对应的最大倒角尺寸规定在 GB/T 274 中。

免费标准网(www.freebz.net) 无需注册 即可下载

免费标准网(www.freebz.net) 标准最全最新

JB/T 3123—2007

中 华 人 民 共 和 国
机械行业标准
滚动轴承 滚针和角接触球组合轴承
外形尺寸
JB/T 3123—2007
*
机械工业出版社出版发行
北京市百万庄大街22号
邮政编码：100037
*
210mm×297mm・0.25印张・8千字
2007年9月第1版第1次印刷
定价：10.00元
*
书号：15111・8375
网址：http：//www.cmpbook.com
编辑部电话：（010）88379779
直销中心电话：（010）88379693
封面无防伪标均为盗版

版权专有 侵权必究

免费标准网(www.freebz.net) 无需注册 即可下载